SCHÉMA ZAPOJENÍ SR
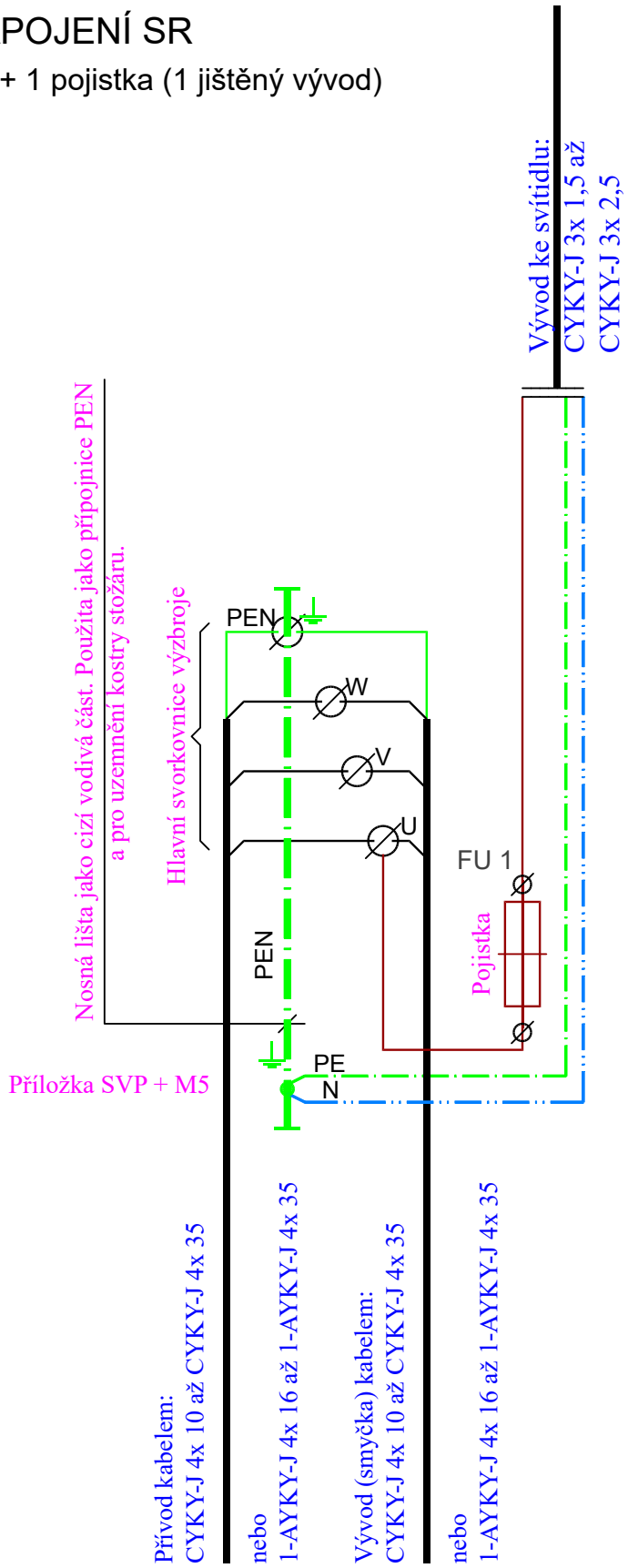
4 žilový rozvod + 1 pojistka (1 jištěný vývod)