SCHÉMA ZAPOJENÍ SR

4 žilový rozvod + svodič + 1 pojistka (1 jištěný vývod)

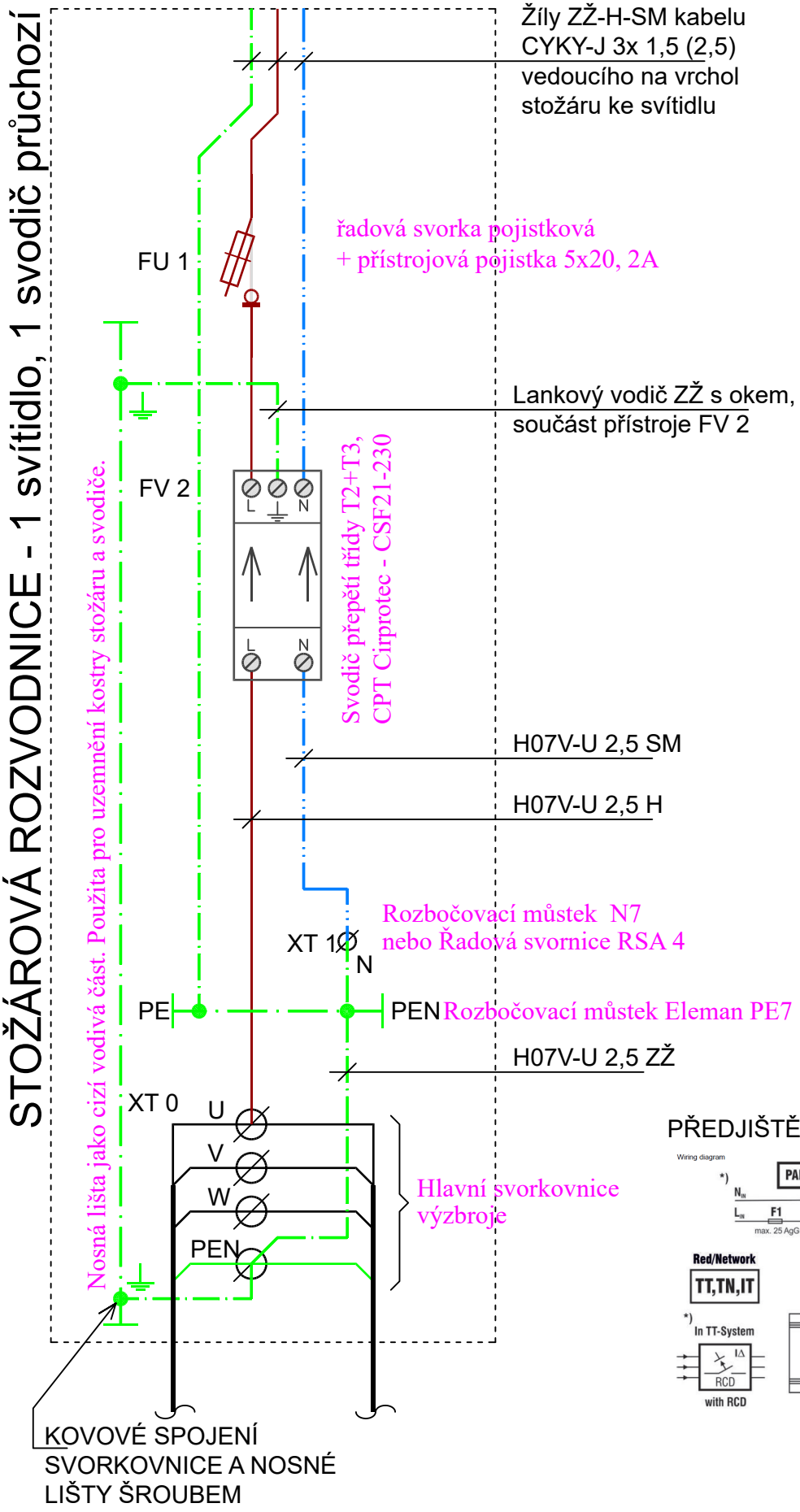
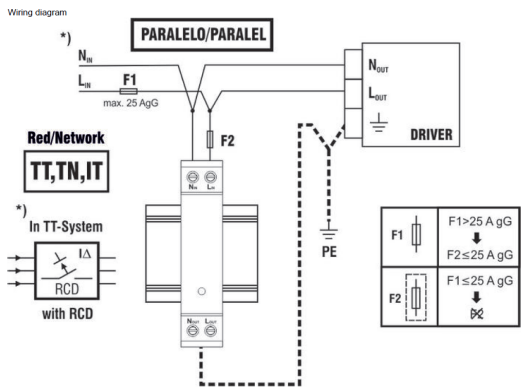
PŘEDJIŠTĚNÍ SPD :